平成18年度全国中学校体育大会

第37回全国中学校サッカー大会　最終結果

（平成18年8月18日～23日　於 愛媛県松山市・新居浜市）

開会式　平成18年8月18日（金）　14:30

於　愛媛県武道館
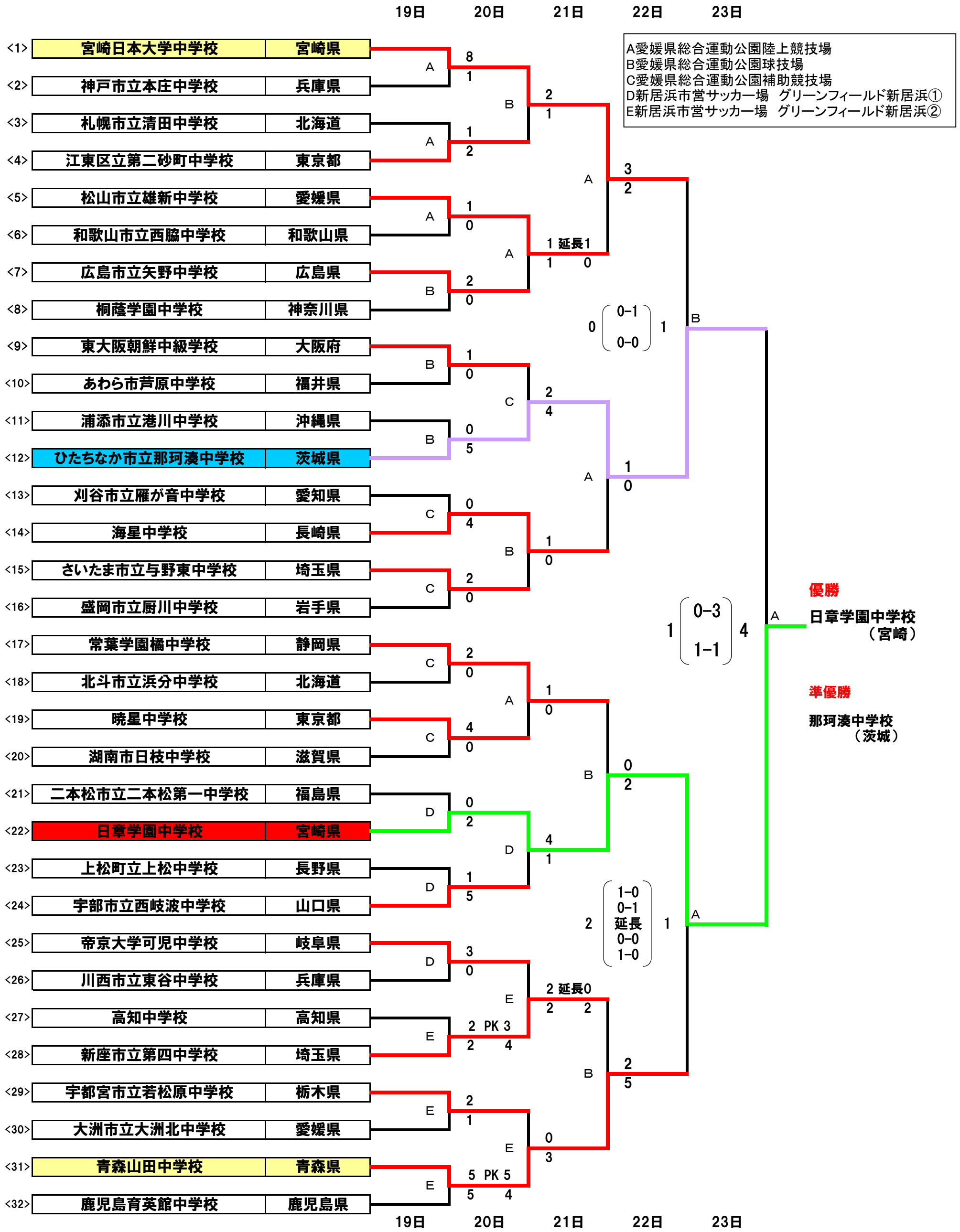
A愛媛県総合運動公園陸上競技場
B愛媛県総合運動公園球技場
C愛媛県総合運動公園補助競技場
D新居浜市営サッカー場　グリーンフィールド新居浜①
E新居浜市営サッカー場　グリーンフィールド新居浜②